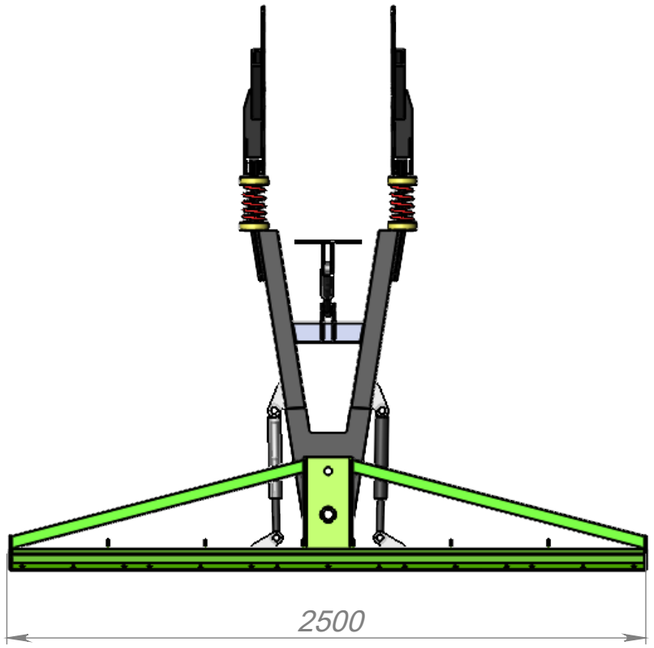

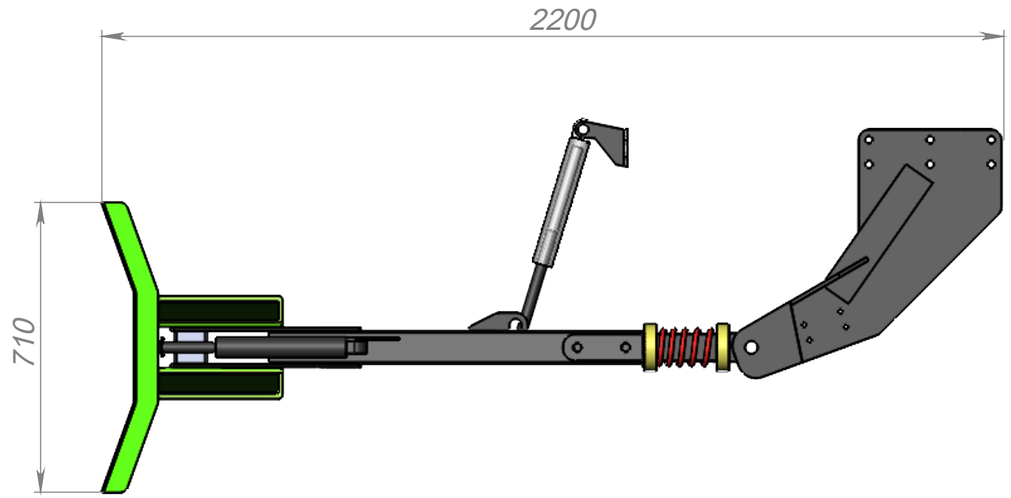

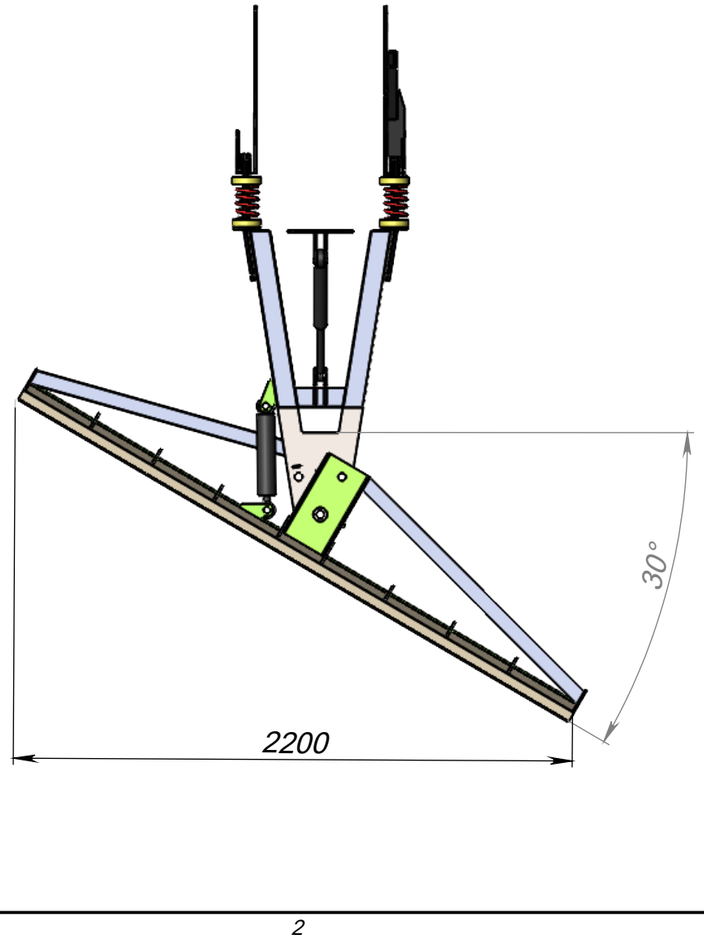

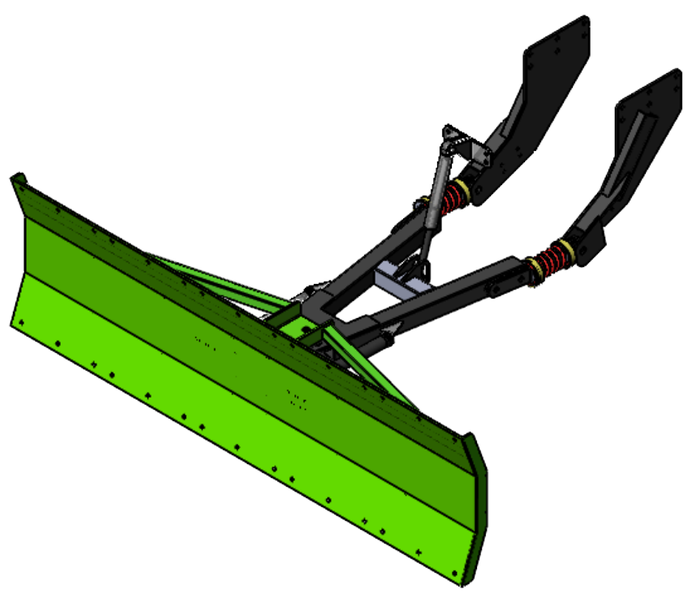

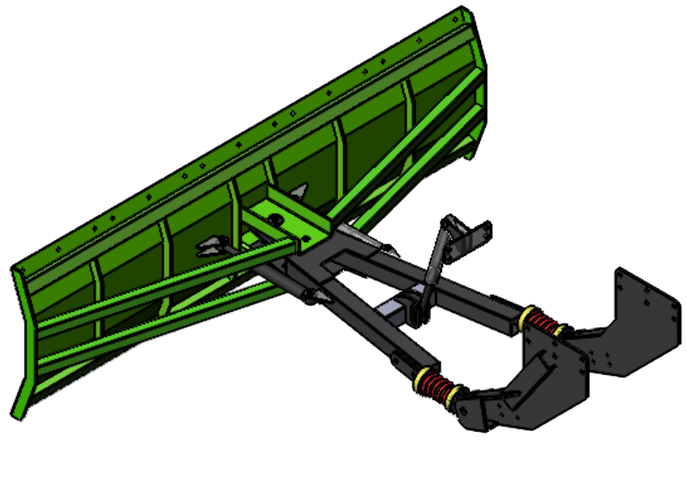

Изм.	Лист	№ докум.	Подп.	Дата	**Отвал МТЗ 82 двухсторонний**	Лист 1

Подп. и дата | Инв. № дубл. | Взам. инв. № | Подп. и дата | Инв. № подл.

А

Файл: Отвал МТЗ 82 двухсторонний